Техническая информация

Дверь с боковой стенкой, угловой вход - установка на поддон

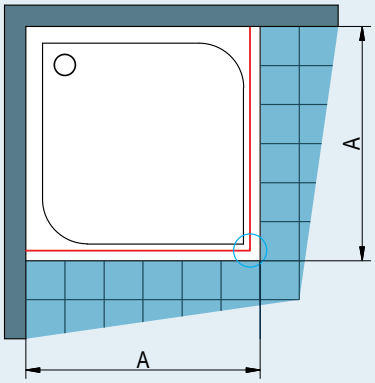

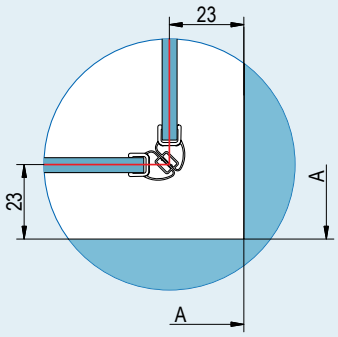

A - расстояние, измеренное от стены к внешней грани поддона

Рис.1 Для всех стандартных ANNEA при установке на душевой поддон отступ составляет 23 мм

Дверь с боковой стенкой, угловой вход - установка на кафельный пол

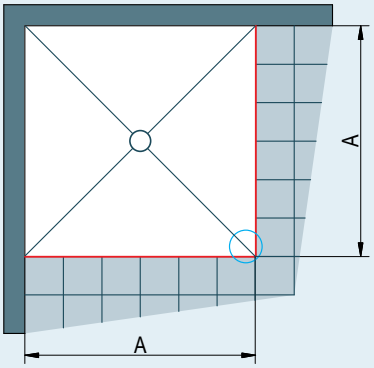

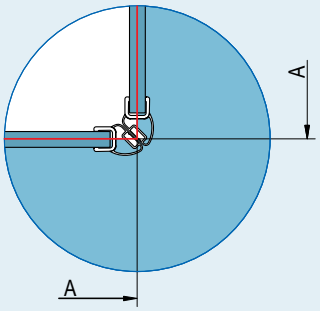

A - расстояние, измеренное от стены к средней линии стекла

При установке на кафельный пол отступ не указывается (см. рис. 2)

Строительная подготовка кафельного пола для установки ограждений стандартных размеров

Стандартная ширина	Ширина **A** = средняя линия стекла
750	717
800	767
900	867
1000	967
1200	1167

Стандартные размеры могут быть использованы только в том случае, если величина A, согласно таблички, составляет от -10 мм до +10 мм.
В других случаях необходимо указать специальные размеры.

Рис. 2

Полукруглое ограждение - установка на кафельный пол

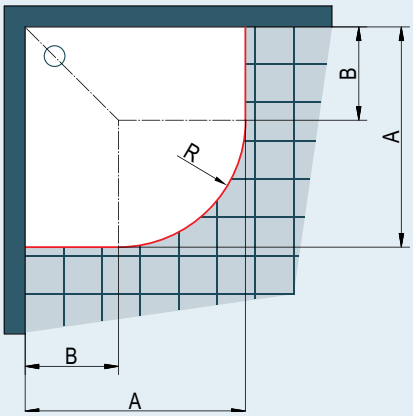

A - расстояние, измеренное от стены к средней линии стекла.

При установке на кафельный пол необходимо указать радиус R528 (см.таблицу справа).
Фактическая ширина стандартного ограждения соответствует ширине A

Строительная подготовка кафельного пола для установки ограждений стандартных размеров

Полукруглое ограждение с радиусом 550 мм.

Стандартная ширина	Ширина **A** = средняя линия стекла	Ширина **B** - радиус 550 мм
800	757-777	177-197
900	857-877	277-297
1000	957-977	377-397

R528: Радиус на середину стекла полукруга с номинальным радиусом 550 мм.

Стандартные размеры могут быть использованы только, если они соответствуют ширине A в таблице справа, в противном случае необходим специальный размер.

Рис. 3

Размеры указаны в мм.